Держатель pH датчика для высокочистой воды PH8HH

Предназначен для монтажа датчика PH8EHP, для высокочистой воды.

▶ Держатель полностью герметичен, что предотвращает контакт измеряемой среды с воздухом, обеспечивая стабильность измерений pH.

Материал	Очистка	Параметры измеряемой среды	
		Температура, °С	Давление
Акриловая смола; Нержавеющая сталь (SUS316); Хлоропреновый каучук	Нет	0... 50	Атмосферное

454048, Челябинск, ул. Энтузиастов, 6а
Тел./факс: (351) 265-74-10; 265-74-11
E-mail: etalon@etalon.chel.ru

МОНТАЖНО-ГАБАРИТНЫЕ РАЗМЕРЫ

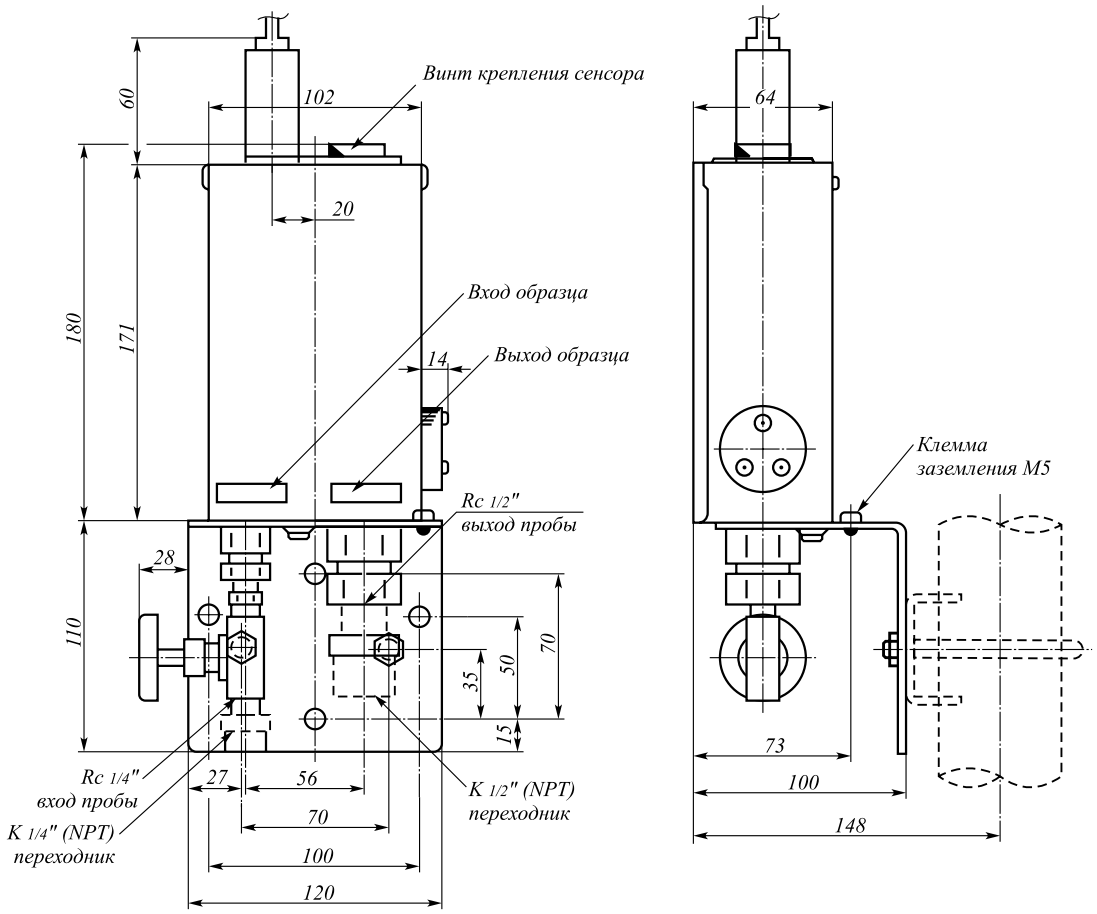

Размеры отверстий для монтажа держателя:

1. Монтаж на трубе.

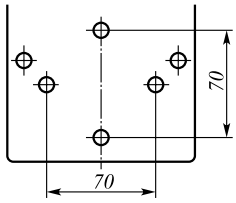

2. Установка на стене.

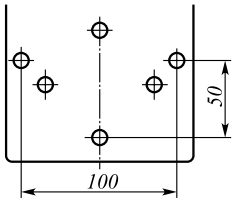

СВОДНАЯ ТАБЛИЦА СУЩЕСТВУЮЩИХ ИСПОЛНЕНИЙ

Параметр	Возможные исполнения	Код
Держатель электрода для высокочистой воды		**PH8HH***
Соединение с процессом	Вход Rc 1/4", выход Rc 1/2"	- JPT*
	Вход K 1/4" (NPT) , выход K 1/2" (NPT)	- NPT
–	Код указывается всегда	- NN*
–	Код указывается всегда	*A*
/Дополнительные коды (указываются по необходимости)		
Крепежный кронштейн	Для монтажа на трубе	/P
	Для монтажа на стене	/W

*** Пример кода заказа: PH8HH - JPT - NN*A**